Machine Translated by Google

45TR

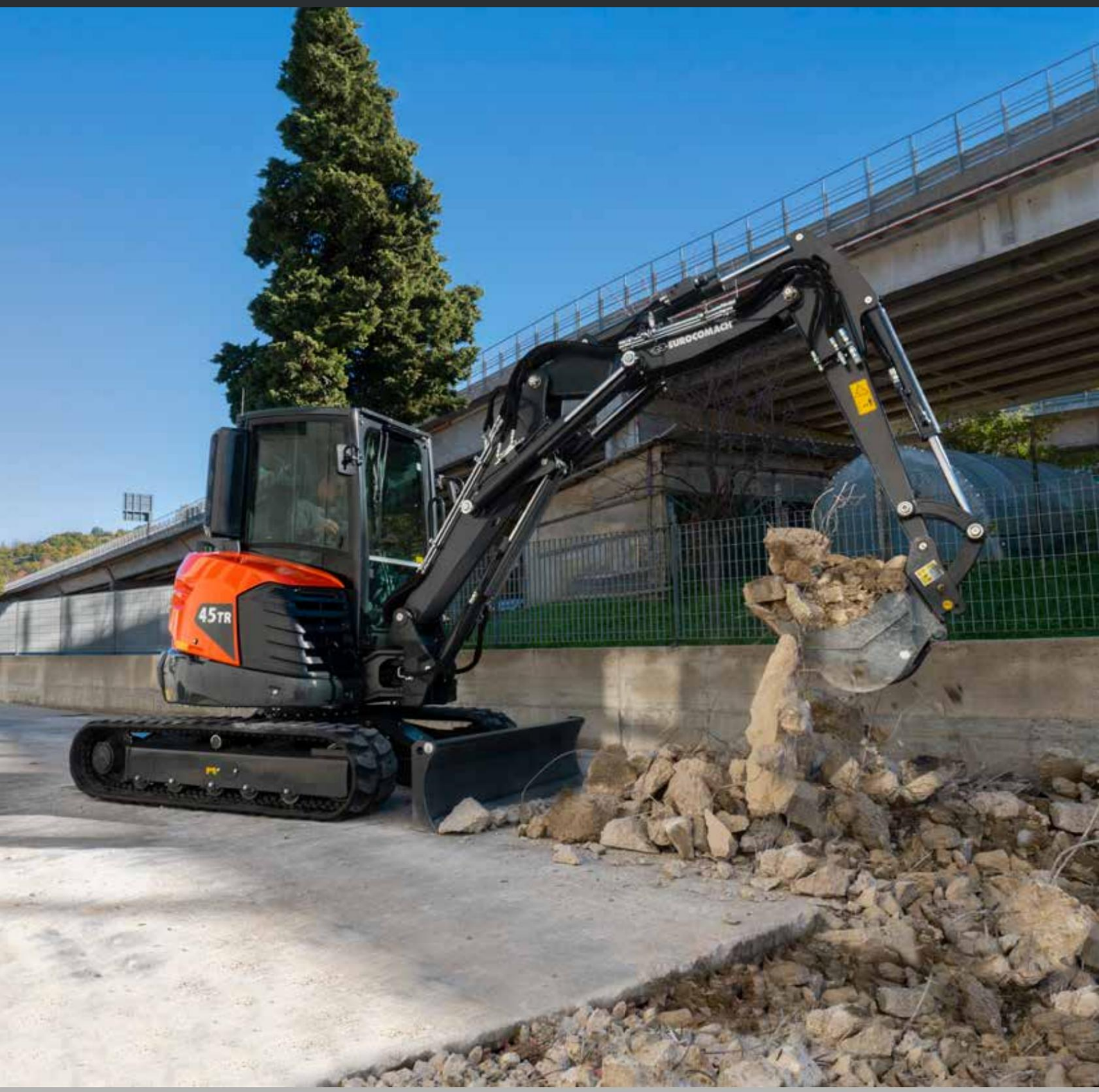

Soluciones concretas. Siempre.

Motor D1803-CR-T

Potencia máxima 32,3 kW - 43,9 CV

Peso de transporte 4.450 - 4.600 kg

EUROCOMACH®

Machine Translated by Google

45TR

Peso de transporte con cabina (sin cucharón ni operador)	kg	4.450
Peso de transporte con cabina (sin cucharón ni operador)	kg	4.600
Peso operativo ISO 6016 con jaula antivuelco (con cazo de 75 kg y operador de 75 kg)	kg	4.600
Peso operativo ISO 6016 con cabina (con cazo de 75 kg y operador de 75 kg)	kg	4.750
Velocidad de desplazamiento (AUTO DOS VELOCIDADES) km/h 1ª : 0 ÷ 2,6 / 2ª : 0 ÷ 4,5		
Velocidad de rotación	rpm	10,5
MOTOR		
Modelo	KUBOTA D1803-CR-T - ETAPA 5	
máximo poder (2.300 rpm)	kilovatios - caballos de fuerza	32,3 - 43,9
Desplazamiento	cc	1.826
Número de cilindros	n°	3
Enfriándose	Líquido	
Consumo	litros/hora	5,4
Alternador	En un)	12 (70)
Batería	En (ah)	12 (75)
SISTEMA HIDRÁULICO		
Tipología vegetal	Centro cerrado Load Sensing con distribuidor "Flow Sharing"	
Tipología de bombas	1 Bomba hidráulica LS con caudal variable y control electrónico + 1 bomba de engranajes	
Desplazamiento de la bomba	cc	53,7 + 11,2
Capacidad de la bomba	litros/min	107 + 22,3
Presión máxima calibración del sistema	bar	280
Caudal del sistema auxiliar (presión máxima): AUX 1 efecto de prioridad simple o doble Doble efecto AUX 2 (opcional)	litros/min (bar)	60 (200) 60/43 (280)
ACTUACIÓN		
profundidad de excavación máx. con brazo estándar (brazo opcional)	milímetros	3.230 (3.480)
Altura máxima descarga con brazo estándar (brazo opcional)	milímetros	4.620 (4.860)
Fuerza de arranque del cucharón (brazo estándar) ISO 6015	y N	4.300
Fuerza de rotura del brazo (brazo estándar) ISO 6015	y N	2.200
Fuerza de tracción	y N	4.260
Presión específica del suelo	kilogramos/cm2	0,34
Pendiente negociable	60% - 30°	
DIMENSIONES		
Ancho máximo	milímetros	1.750
Altura total	milímetros	2.510
Radio de giro trasero	milímetros	965
Longitud estándar del brazo de excavación (brazo opcional)	milímetros	1.400 (1.650)
Ancho de vía	milímetros	350
Número de rollos (para cada lado)	n°	5/1
SUMINISTROS		
Tanque de diesel	es	60
Tanque de aceite hidráulico	es	50
Capacidad del sistema hidráulico	es	[illegible]
Capacidad del sistema de refrigeración	es	9
Aceite de motor	es	7
COMANDOS		
Rotación de pluma, brazo de excavación, cucharón y torreta	2 manipuladores servocontrolado	
Brazo de triple posicionamiento	control potenciométrico en el manipulador derecho	
Seguimiento de movimientos (incluida la contrarotación)	Servocomando de 2 niveles	
Lama reinterro	palanca de potencia	
Sistema auxiliar de flujo prioritario con retención AUX 1 (efecto simple o doble)	control potenciométrico en el manipulador derecho	
Sistema auxiliar AUX 2 (doble efecto)	control potenciométrico en el manipulador derecho	
Brandegio	control potenciométrico en el manipulador izquierdo	

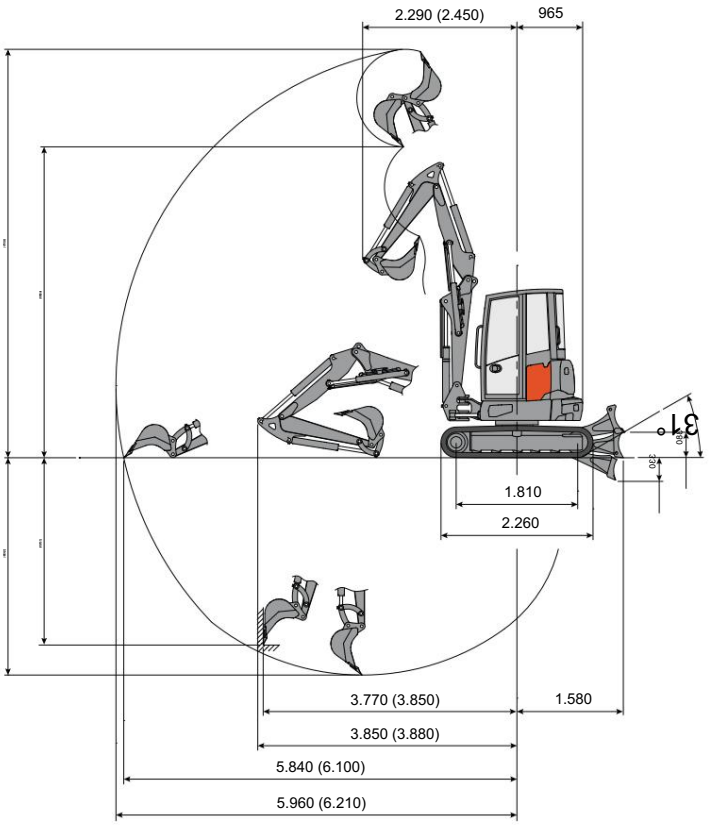

Brazo de excavación estándar L=1.400

(brazo de excavación opcional L=1.650)

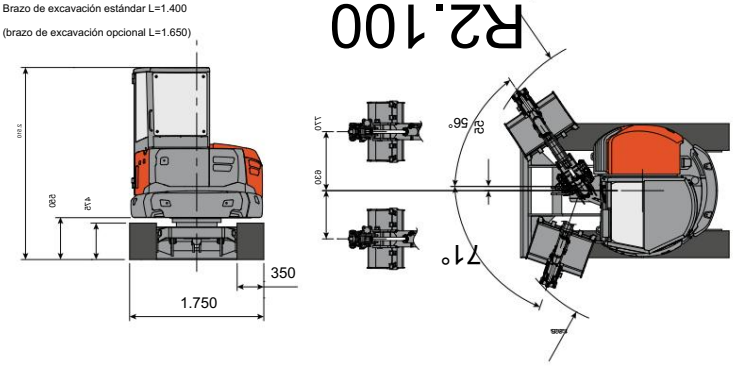

CAPACIDAD DE LEVANTAMIENTO Alcance referido al centro de rotación (m) Capacidad de elevación (kg) a 1,0 m de altura	2	3	4	5 MÁXIMO	
Guardamanos y hoja bajada	*2.220	*1.170	*1.040	*930	*860
Guardamano y hoja elevada.	*2.220	*1.170	770	520	480
Lateral	1.580	870	560	370	340

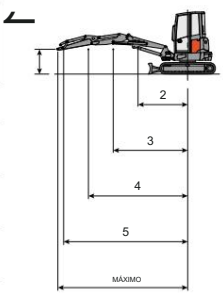

* Indica el límite de carga hidráulica.

La capacidad de elevación se basa en ISO 10567 y no supera más del 75 % de la carga de vuelco estática o el 87 % de la capacidad de elevación hidráulica de la máquina.

EUROCOMACH®

Sampierana SpA (Italia) www.eurocomach.com